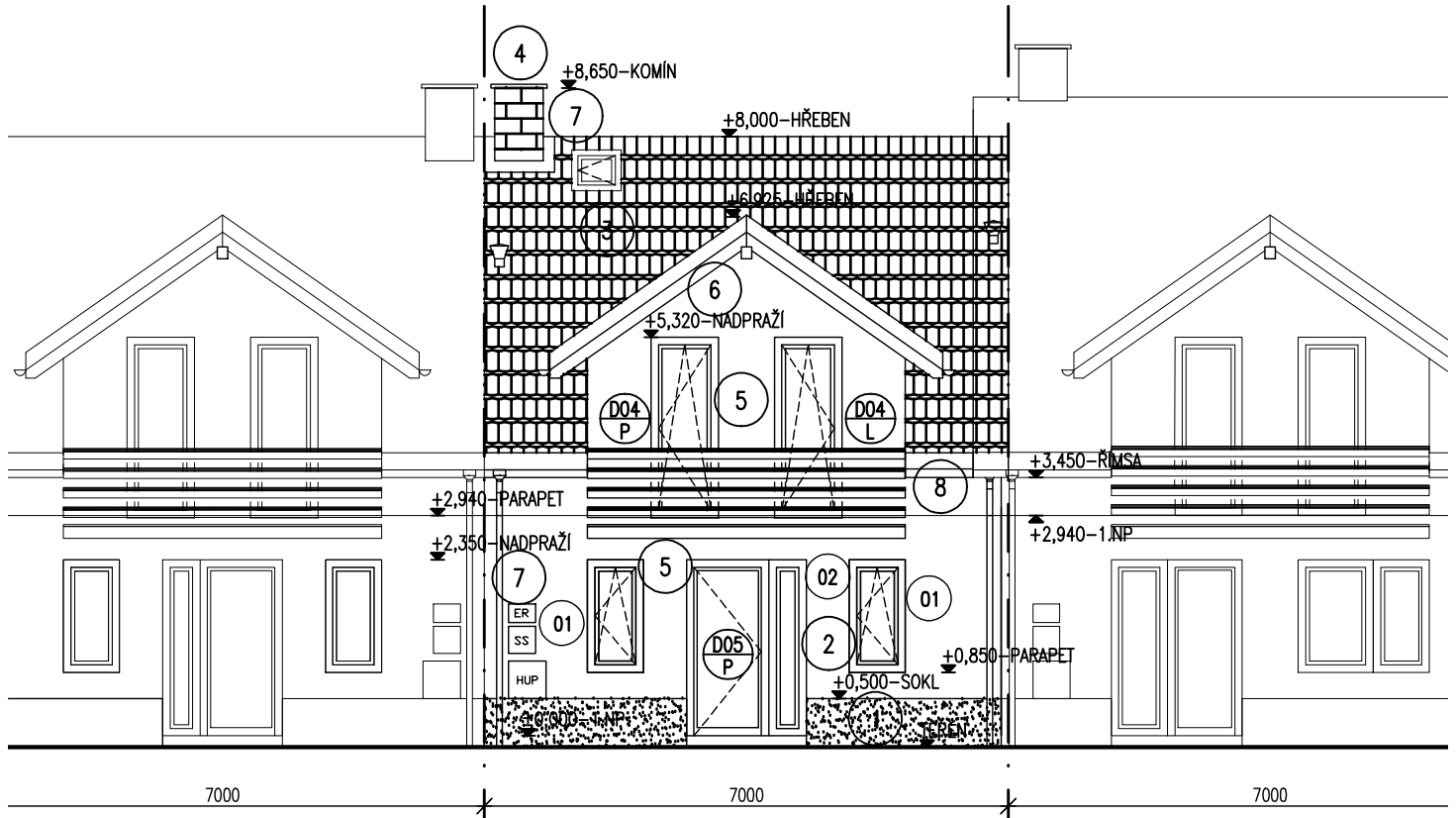

POHLED P1 M 1:100

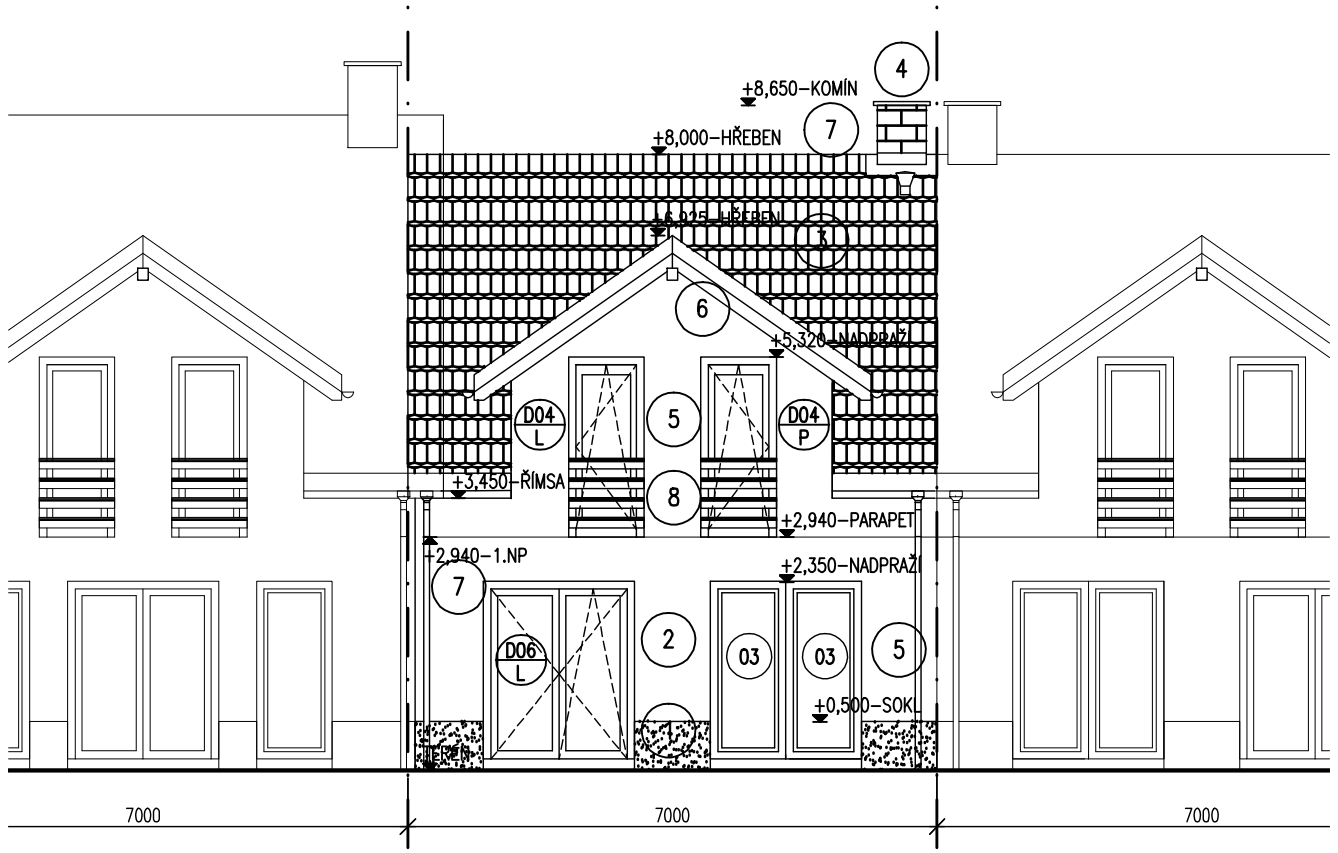

POHLED P2 M 1:100

1. SOKLOVÁ ČÁST S ÚPRAVOU PROTI ODSTŘIKOVANÉ VODĚ
2. TENKOVRSTVÁ, LEHČENÁ,JEMNĚ PROFILOVANÁ, PLNĚ PROBARVENÁ OMÍTKA NA KONTAKTNÍ ZATEPLOVACÍ SYSTÉM
3. STŘEŠNÍ KRYTINA– BRAMAC VČ. PŘÍSLUŠENSTVÍ
4. SCHIEDEL–KOMÍNOVÉ JEDNOPRŮDUCHOVÉ TĚLESO TYP UNI 20
5. OKNA A DVEŘE – MATERIÁL PLAST
6. DŘEVĚNÉ POHLEDOVÉ KONSTRUKCE BUDOU OPATŘENY LAZUROVACÍM LAKEM POŽADOVANÉHO ODSTÍNU
7. OPLECHOVÁNÍ – SYSTÉM OKEN,DVEŘÍ A STŘEŠNÍ KRYTINY
8. ZÁBRADLÍ OCELOVÉ S DŘEVĚNOU VÝPLNÍ A MADLEM

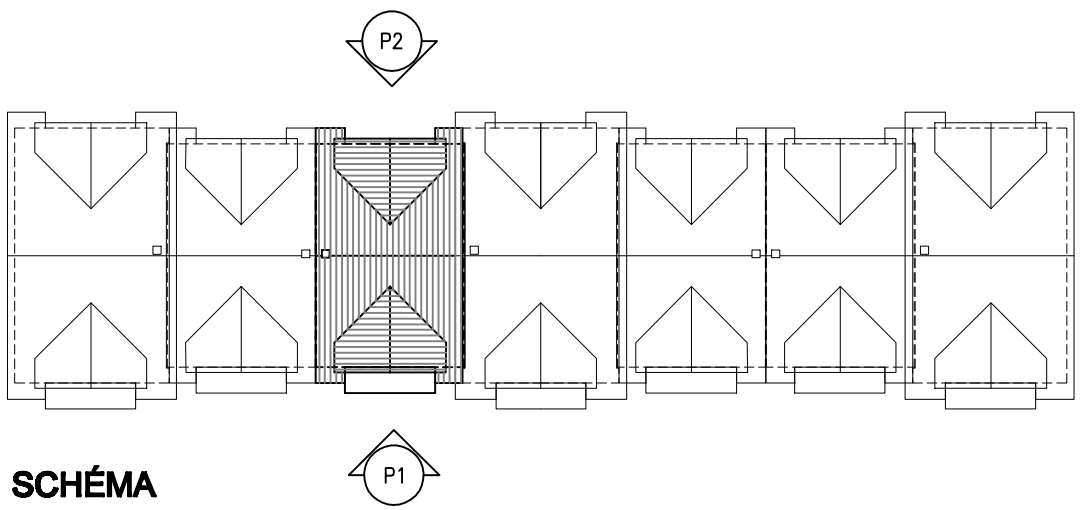

SCHÉMA

ZHOTOVITEL:	Točík-stavebně projektový atelier, V Zátiší 853, Kralupy n. Vlt. tel: 606 614169, 723 433704 e-mail: info@atelier-tocik.cz	atelier TOČÍK www.atelier–tocik.cz	
INVESTOR:	Stanislav Kohout-K&K Kvalite, Grégrova 534, 278 01 Kralupy n. Vlt.		
MÍSTO STAVBY:	Výstavba rodinných domů Za Kaplí, k.ú. Veltrusy		
STAVEB. ÚŘAD:	Veltrusy	STUPEŇ:	PP
NÁZEV AKCE:	VÝSTAVBA ŘADOVÝCH DOMŮ VELTRUSY ŘD TYP V.-malý středový pravý	DATUM:	11/2008
		ZAKÁZKA Č.:	20/07/08
		MĚŘÍTKO:	1:100
STAV. OBJEKT:	PARÉ Č.	Č.VÝKRESU:	F.08
OBSAH: POHLEDY	-	ZMĚNA:	Č.:
			DAT.: